TC80-CCL
TC80-D3V

UTMⅢ/UTMⅡ模块仪表(扭力/转速/角度)

TORQUE CONVERTER FOR UTMⅢ/UTMⅡ

UNIPULSE NEW!

CE RoHS2

对应UTM系列 UTMⅢ UTMⅡ UTMV UTF

- 16kS/s的高速采样
- 显示UTMⅢ/UTF的通讯数据※1、上下限比较功能
- 可测试扭矩、旋转速度。
  编码器选件连接时、可测试角度。
- 仪表硬件备有记录功能
  （保持数值的最新100个）
- 备有UTM系列供电（含编码器选件供电※2）

※1 RS-485接口（扭矩、转速）
※2 UTMV无法安装旋转编码器选件。

USB专用软件

通过USB通讯、可读取波形曲线、保持点的数据、
还可以设定参数和实行校准。
数据以CSV格式保存。

尺寸紧凑

用于嵌入设备。
轻量小型的35mm DIN导轨型

型号构成

TC80-□ □
① ②

①基本型号

型号	接口
TC80-CCL	CC-Link、 RS-485、USB
TC80-D3V	D/A转换电压输出(3ch)、 RS-485、USB

注）UTF式样是RS-422A。

②对应扭矩传感器

记号	参数
无记号	UTMⅢ/UTMⅡ/UTMV
UTF	UTF规格

*选择UTF时、不可以连接
UTMⅢ/UTMⅡ/UTMV。

技术参数

模拟部分	・转矩用电压输入 扭矩输入 精度 A/D转换器 数字低通滤波器	 －10～＋10V(UTMⅢ/UTF(选件))输入阻抗1MΩ以上 -5～+5V（UTMⅡ/UTMV）输入阻抗1MΩ以上 非线性：0.02%/FS±1digit以内 零点漂移：0.2mV/˚C RTI以内 量程漂移：0.01%/˚C以内 ・速度…16000次/秒 ・分辨率…24bit（二进制）10V输入时约1/30000 PASS,3Hz～1kHz(TC80-CCL) / PASS,1Hz～1kHz(TC80-D3V)
	・模拟电压输出 输出电平：返回输入电压（测试点用）(UTF(选件))	
	・标准脉冲 转速输入信号(脉冲输入 集电极开路)(UTMⅢ/UTMⅡ/UTMV/UTF(选件)) 允许转速 输入转速灵敏度 脉冲反应幅度 电路构成	 以UTMⅢ/UTMⅡ/UTMV/UTF为基准 从15、10、5、3、2 rpm选择 *脉冲比例 4次/转时 从60、40、20、12、8 rpm选择 *脉冲比例 1次/转时 50μs 无电压接点输入（－COM）连接可集电极开路（Ic＝约10mA）
	・选件脉冲 转速输入信号（脉冲输入 集电极开路）*UTMⅡ旋转编码器选件使用时 允许转速 输入转速灵敏度 脉冲反应幅度 电路构成	 约1000rpm 0.1rpm 5μs 无电压接点输入（－COM） 连接可集电极开路（Ic＝约10mA）
	・转速用脉冲输入信号（RS-422A线路驱动器）(UTF(选件)) 允许转速 电路构成	 以UTF为基准 RS-422A线路驱动器
	・编码器输入信号（脉冲输入） 可连接UTM系列的编码器选件	
显示部分	显示器	字高8mm 7段绿色LED数显
	显示内容	切换式数值显示（扭矩,转速,角度（TC80-CCL）, 角度/功率（TC80-D3V）） 3、6、13、25次/秒中选择
	显示次数	
	状态显示	RUN / SD / RD / ERR（TC80-CCL）
输入/输出部分	输入信号（2）	可以通过设定选择各种控制输出 晶体管的集电极开路输出 Vceo＝30V、Ic＝50mA
	输出信号（1）	可以通过设定选择各种控制输入 接点（继电器，开关等）或 无接点（晶体管，光电耦合器等） 与COM端短接时为ON
接口	USB：USB接口 CCL：CC-Link接口（TC80-CCL） D3V：D/A转换电压输出(3ch)（TC80-D3V）	485：RS-485接口 422：RS-422A接口（UTF（选购件））
选件	UTF：UTF专用规格	
一般性能	电源电压	DC24V±15%
	消耗电力	6W typ.
	使用条件	使用温度范围：-10～+50˚C 保存温度范围：-20～+80˚C 湿度：85%RH以下(无凝霜)
	外形尺寸	34(W)×88(H)×91(D) mm(不含凸起部分)
	重量	约230g
附属品	快捷手册 …… 2 CC-Link接头（TC80-CCL） …… 1 各种输入/输出接头…TC80-CCL：2、TC80-D3V：3	小型螺丝刀 …… 1 铁氧体磁芯（TC80-CCL） …… 1 接点开关工具（TC80-D3V） …… 1
其他选购件	CATM321：UTMⅢ连接线 2m 头部散状 CATM351：UTMⅢ连接线 5m 头部散状 CATM312：UTMⅢ连接线 10m 头部散状 CATM21：UTMⅡ连接线 2m 头部散状 CATM51：UTMⅡ连接线 5m 头部散状 CATM12：UTMⅡ连接线 10m 头部散状 CATM(R)321：UTMⅢ旋转编码器连接线 5m 头部散状 CATM(R)351：UTMⅢ旋转编码器连接线 5m 头部散状 CATM(R)21：UTMⅡ旋转编码器连接线 5m 头部散状 CATM(R)51：UTMⅡ旋转编码器连接线 5m 头部散状	CATF-OUT-5M:UTF模拟输出线缆 5m CATF-COM-5M:UTF通讯用电缆 5m CA81-USB:miniUSB-电脑USB传输线 1.8m CN7A:D/A转换器(3ch)用接头（和附件一样） CN74:CC-Link接头(和附件一样) CN75:CC-Link接头（分支连接器Y型） CN76:CC-Link接头（终端电阻连接器） CN85:电源/传感器/RS-485用的13p端子（和附件一样） CN87:CN87:外部I/O用的10p端子（和附件一样） E04SR211132：铁氧体磁芯 TSU03：雷击电涌模块（DC专用）
符合CE认证	EMC指令：EN61326-1	

外形尺寸

单位：mm
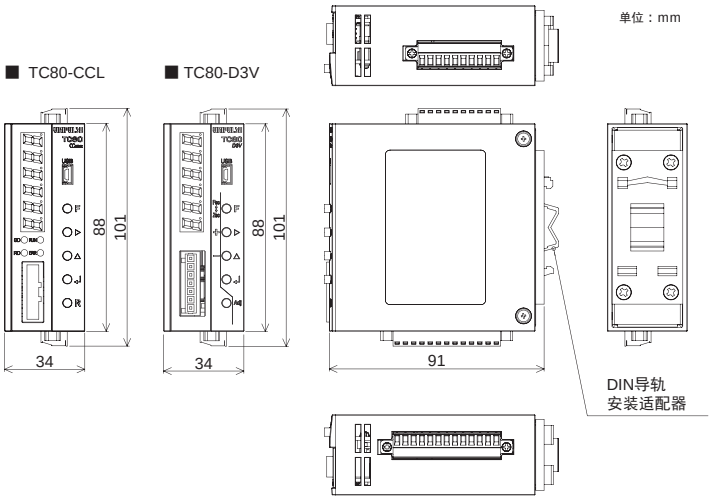
■ TC80-CCL ■ TC80-D3V