UNIPULSE

CENTER-HOLE TYPE LOADCELL

拉伸・压缩 薄环中空型传感器

UCPI

● 技术参数

型号	UCPI-1KN, UCPI-2KN, UCPI-5KN, UCPI-10KN, UCPI-20KN	UCPI-50KN
额定容量	1kN, 2kN, 5kN, 10kN, 20kN	50kN
额定输出	约2mV/V	
允许负载	150%R.C.	
零点平衡	±10%R.O.	
非线性	0.1%R.O.以下	0.15%R.O.以下
滞后	0.1%R.O.以下	0.15%R.O.以下
重复性	0.1%R.O.以下	
补偿温度范围	−10 ～+60℃	
允许温度范围	−20 ～+70℃	
零点的温度影响	0.1%R.O./10℃以下	
输出的温度影响	0.1%R.O./10℃以下	
输入端子间阻抗	约1000Ω	
输出端子间阻抗	约1000Ω	
推荐激励电压	10V	
允许激励电压	15V	
绝缘阻抗(DC50V)	1000MΩ以上	
电缆线	ϕ5　6芯屏蔽软电缆 3m 头部散装	
传感器材质	不锈钢	

- ☑ 中间有螺丝孔，可用到拉伸・压缩测量
- ☑ 外形较薄，适合用在压力机或拉伸压缩试验机上
- ☑ 便于更换线缆的快插接头式样
- ☑ 不锈钢制

● 配线图

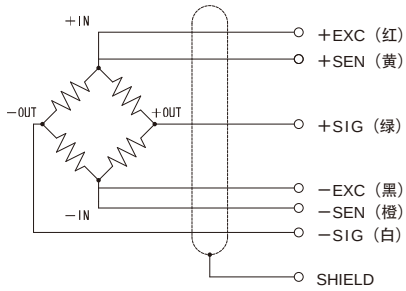

外形尺寸

■ UCPI-1KN/2KN/5KN

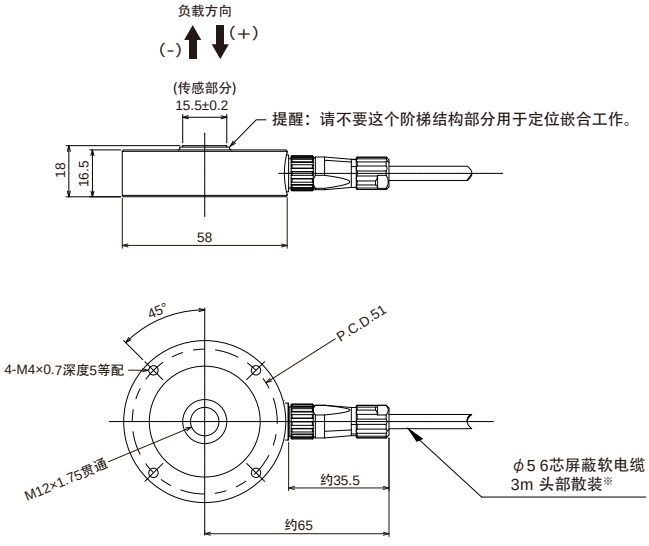

■ UCPI-10KN/20KN/50KN

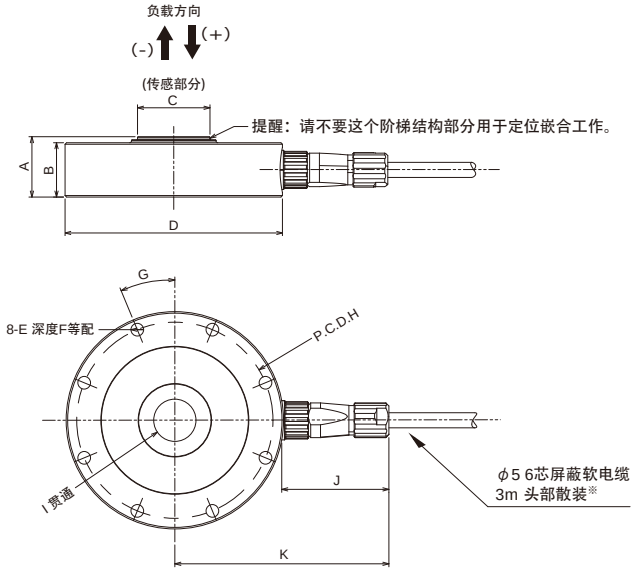

※可提供线缆的接头加工，详细请向本公司咨询。　单位：mm

型号	负载的弯度	固有频率	重量	A	B	C	D	E	F	G	P.C.D.H	I	J	K
UCPI-1KN	0.05 mm	5kHz	350g	-	-	-	-	-	-	-	-	-	-	-
UCPI-2KN		7kHz												
UCPI-5KN	0.06 mm	10kHz												
UCPI-10KN	0.04 mm		410g	20	18	24±0.2	72	M5×0.8	7	22.5°	65	M16×2.0	约35.5	约71
UCPI-20KN	0.05mm	13kHz												
UCPI-50KN	0.06mm		630g	23	21	28±0.2	82	M8×1.25			72	M20×1.5		约76