DSCB

数字式高刚性力传感器
HIGH STIFFNESS DIGITAL LOADCELL

保留了高刚性传感器的特点。
拥有抗干扰强的数字输出!

高刚性&允许过载500%

因为负载时的变形小，也可用于机床的切削，磨削力的测定。
允许过载为额定容量的500%，万一发生意外的负载在此范围内的话不会影响精确度。

便捷的维护性

DSCB出货时都会调整好零点和测定范围，传感器更换时不需要校正。
由于电缆和传感器本体通过航空插头连接，因此更换传感器本体时无需重新进行麻烦的电缆布线。
因为知道出货时和现在的零点的偏差，所以能很快察觉异常。

拥有抗干扰强的数字输出

RS-485标准的输出形式抗干扰强，可进行长距离电缆布线安装。

内置多种功能

・内置上下限比较，多种保持功能
・可通过命令调整数字低通滤波器和移动平均滤波器。

技术参数

型号	DSCB-20KN	DSCB-50KN
额定容量	20kN	50kN
允许超过负载	500%R.C.	
非线性	0.1%R.O.以下	
滞后性	0.2%R.O. 以下	
重复性	0.1%R.O. 以下	
补偿温度范围	-10 ～ +60℃	
允许温度范围	-20 ～ +70℃	
零点的温度影响	0.015%R.O./℃以下	
输出的温度影响	0.01%R.O./℃以下	
转换分辨率	24bit	
负载的弯度	0.035mm	0.065mm
固有频率	26kHz	15kHz
传感器材质	不锈钢制	
重量	0.4kg	2.0kg
电源电压	DC12～24V±15%(内部绝缘)	
消耗电量	0.7W以下	
数字低通滤波	OFF、0.1～999.9Hz之间可以任意设定。	
移动平均滤波	OFF、2～999次之间可以任意设定。	
采样速度	4800 次 / 秒	
接口	RS-485接口(4芯)	
操作・设定方法	通过命令操作或专用软件（免费软件）进行显示・设定	
专用软件功能	・显示负载值　・波形绘制　・变更各种设定　・数据保存功能	
显示位数	5位(-99999～+99999 有小数点)	
其它功能	・数字清零 ・OK/NG判定(上下限比较:HH・HI・OK・LO・LL) ・保持功能（采样、峰值、谷值、峰值&谷值、平均值） ・校正日 / 额定容量 / 读取产品序列号信息	
电缆线	6芯屏蔽柔性电缆线 2m 头部散状	
另售商品	6芯屏蔽柔性电缆线 5m 头部散状	

系统构成例

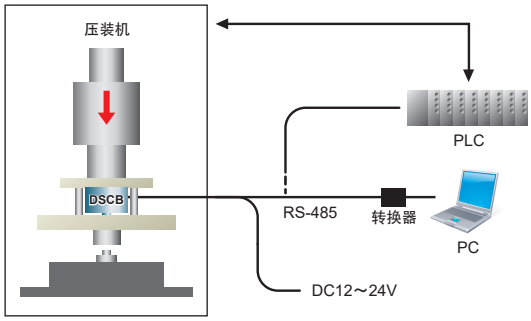

电缆线

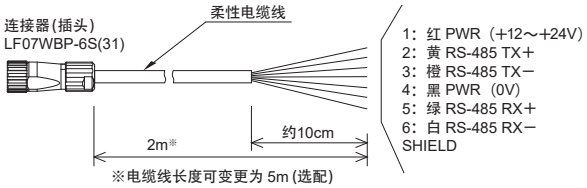

外形尺寸

■ DSCB-20KN

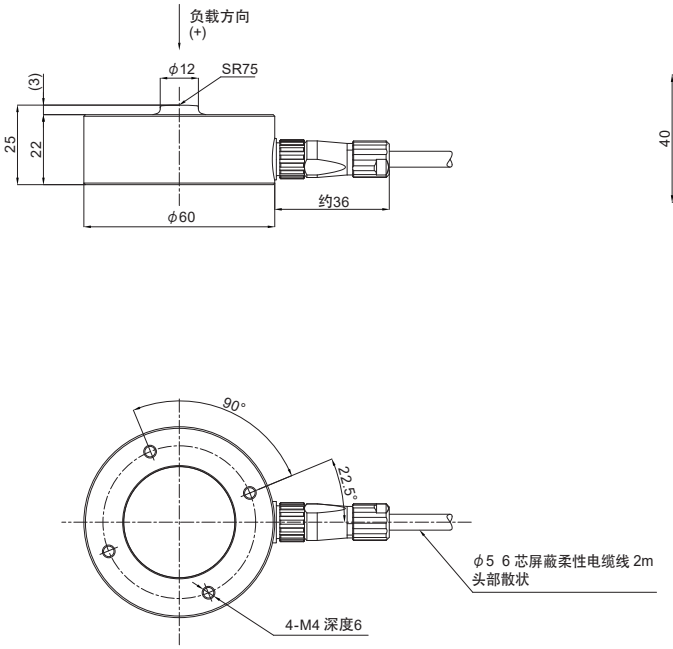

■ DSCB-50KN

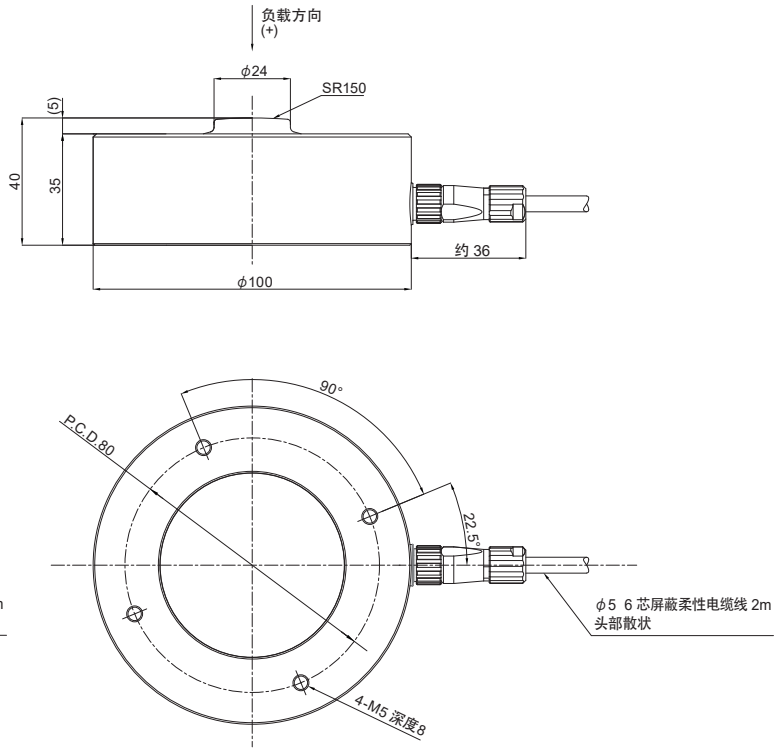

单位 :mm