UDT 薄压缩型传感器

ULTRA LOW PROFILE COMPRESSION TYPE LOADCELL



厚度仅 2.2 mm!
用平头螺丝固定,可以进行稳定的测量

可以在设备、装置的狭小空间内安装
可以使用多个进行负载分布测量

CE RoHS2

技术参数

型号	UDT-100N	UDT-200N	UDT-500N
额定容量	100 N	200 N	500 N
额定输出	约 1.0 mV/V		
允许负载	150% R.C.		
零点平衡	±10% R.O.		
非线性	0.5% R.O. 以下		
滞后	0.5% R.O. 以下		
重复性	0.1% R.O. 以下		
补偿温度范围	−10 ～ +60 ℃		
允许温度范围	−20 ～ +70 ℃		
零点的温度影响	1.0% R.O./10℃ 以下		
输出的温度影响	1.0% R.O./10℃ 以下		
输入端子间阻抗	约 350 Ω		
输出端子间阻抗	约 350 Ω		
推荐激励电压	2.5 V		
允许激励电压	7.5 V		
绝缘阻抗（DC 50 V）	1000 MΩ 以上		
电缆线	φ1.6 4芯屏蔽电缆线 1 m 头部散状		
传感器材质	不锈钢制		
RoHS 指令	2011/65/EU (EU)2015/863		

● 实际尺寸

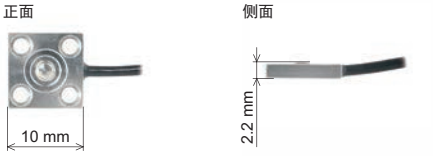

● 配线图

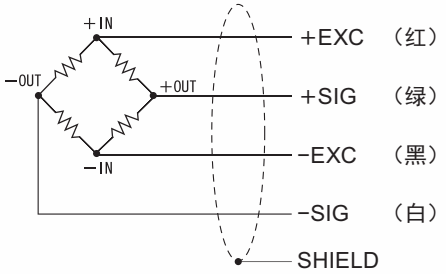

外形尺寸

■ UDT-100N/200N/500N

单位:mm

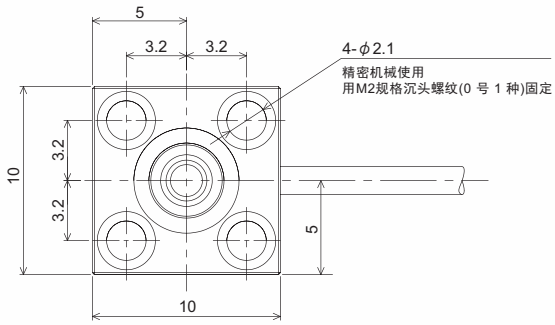

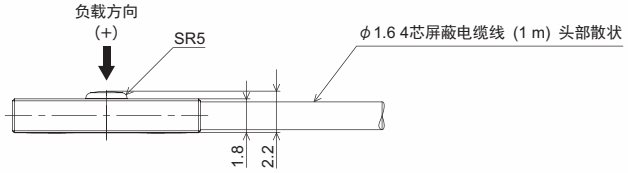

型号	负载的弯度	固有频率	重量
UDT-100N	0.004 mm	160 kHz	约 1 g
UDT-200N			
UDT-500N			

也可对电缆连接器进行加工。