UNCLB

拉伸·压缩型传感器

TENSION & COMPRESSION LOADCELL

技术参数

型号	UNCLB-500N	UNCLB-1KN	UNCLB-2KN	UNCLB-5KN	
额定容量	500	1k	2k	5k	N
额定输出	0.5±10%	1±10%	1.5±10%	2±0.5%	mV/V
允许负载	120			150	%R.C.
允许过载上限	150			200	%R.C.
零点平衡	±10				%R.O.
非线性	0.5			0.15	%R.O.
滞后	0.5			0.15	%R.O.
重复性	0.3			0.1	%R.O.
补偿温度范围	−10～+60				℃
允许温度范围	−20～+70				℃
零点的温度影响	0.5				%R.O./10℃
输出的温度影响	0.5				%R.O./10℃
输入端子间阻抗	约350				Ω
输出端子间阻抗	约350				Ω
推荐激励电压	2.5			10	V
允许激励电压	6			15	V
绝缘阻抗(DC50V)	1000以上				MΩ
电缆线	φ3 4芯屏蔽电缆 3m 头部散线			φ6 4芯屏蔽电缆 5m 头部散线	
传感器材质	不锈钢				

配线图

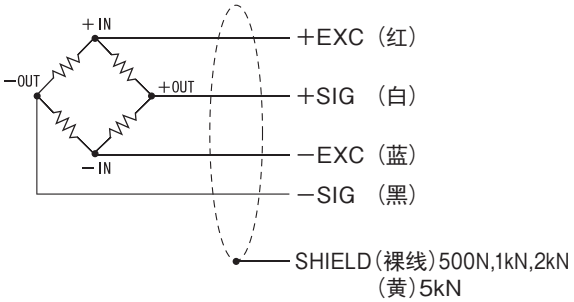

外形尺寸

■ UNCLB-500N/1KN/2kN

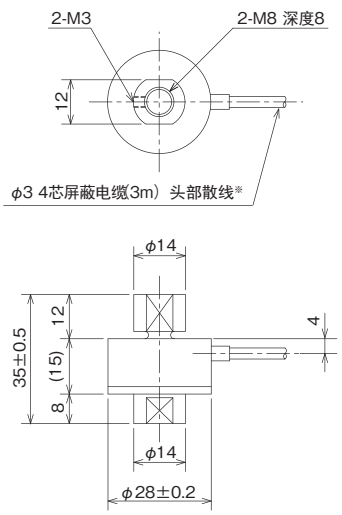

极性：压缩+、拉伸−

■ UNCLB-5KN

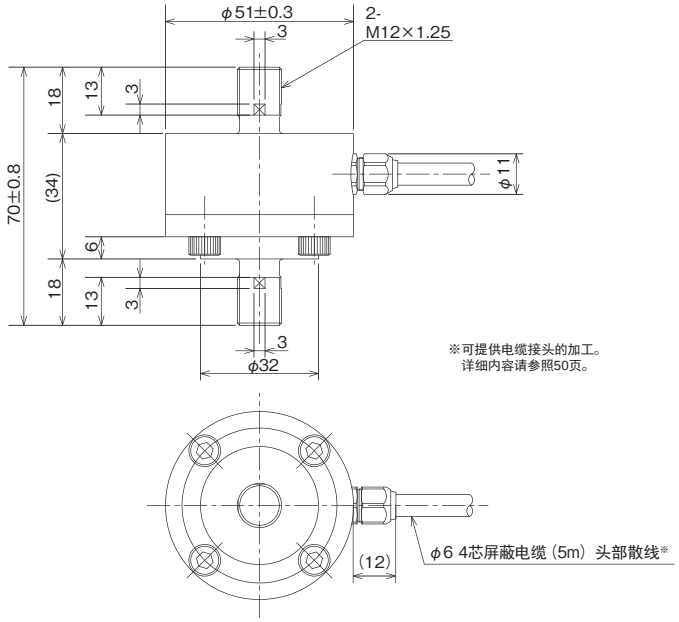

※可提供电缆接头的加工。
详细内容请参照50页。

型号	负载的弯度	固有频率	重量
UNCLB-500N	0.01mm	16kHz	85g
UNCLB-1KN	0.02mm	16kHz	85g
UNCLB-2KN	0.03mm	19kHz	85g
UNCLB-5KN	0.06mm	10kHz	500g

单位 mm