# URM

## 高精度 超小型引張・圧縮型ロードセル

TENSION / COMPRESSION TYPE LOADCELL

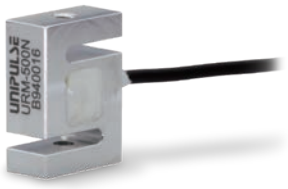


原寸大

小さいのに高精度
引張・圧縮両用ロードセル

CE RoHS2 ロボットケーブル -20 ～ +100℃ 対応可

## 仕　様

| | |
|---|---|
| 型式 | URM-50N, URM-100N, URM-200N, URM-500N |
| 定格容量 | 50 N, 100 N, 200 N, 500 N |
| 定格出力 | 約 1 mV/V |
| 許容過負荷 | 200% R.C. |
| ゼロバランス | ±10% R.O. |
| 非直線性 | 0.03% R.O. 以下 |
| ヒステリシス | 0.03% R.O. 以下 |
| 繰返し性 | 0.03% R.O. 以下 |
| 補償温度範囲 | −10 ～ +60℃ |
| 許容温度範囲 | −20 ～ +70℃ |
| 零点の温度影響 | 0.5% R.O./10℃ 以下 |
| 出力の温度影響 | 0.5% R.O./10℃ 以下 |
| 入力端子間抵抗 | 約 350 Ω |
| 出力端子間抵抗 | 約 350 Ω |
| 推奨印加電圧 | 2.5 V |
| 最大印加電圧 | 5 V |
| 絶縁抵抗 (DC 50 V) | 1000 MΩ 以上 |
| ケーブル | φ2　4芯シールドロボットケーブル 1 m 先端柳線 |
| ロードセル材質 | アルミニウム合金 |
| RoHS指令 | 2011/65/EU (EU)2015/863 |

高温・低温対応については弊社営業までお問い合わせください。

● 配線図

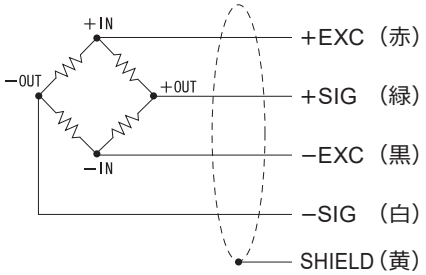


## 外形寸法

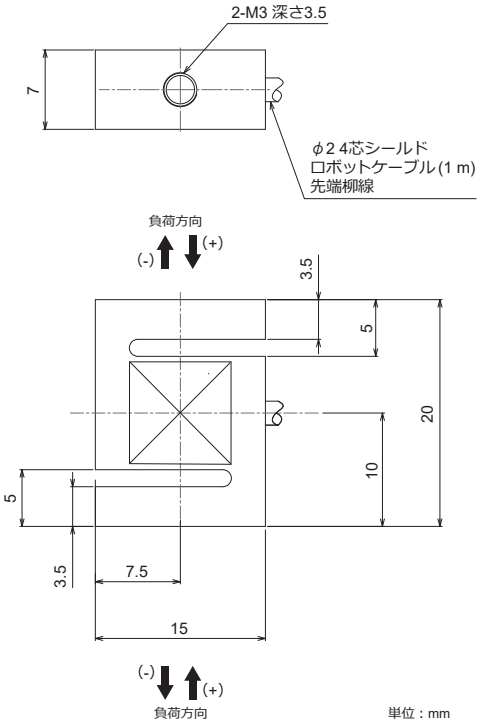


単位：mm

| 型式 | 定格負荷でのたわみ | 固有振動数 | 重量 |
|---|---|---|---|
| URM-50N | 0.02 mm | 3.3 kHz | 6 g |
| URM-100N | 0.04 mm | 3.5 kHz | |
| URM-200N | 0.03 mm | 3.5 kHz | |
| URM-500N | 0.05 mm | 4.8 kHz | |

## 別売品

■URM-LB

圧縮荷重の測定を行うときに便利なロードボタン

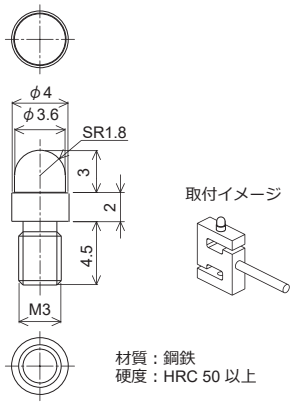


材質：鋼鉄
硬度：HRC 50 以上