PW27AP / PW27BP

サニタリー仕様シングルポイント型ロードセル

HYGIENIC SINGLE POINT TYPE LOADCELL

オールステンレス完全密閉構造
食品製造のために考えられた
サニタリー仕様のロードセル

CE **IP69K** ケーブル脱着可能

● 使用例

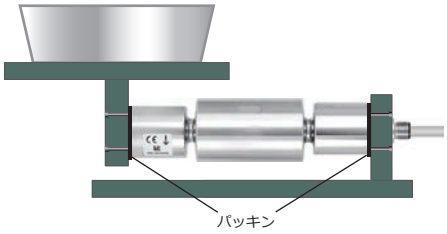

仕　様

型式	PW27BP-10KG	PW27AP-20KG/PW27BP-20KG
定格容量	10 kg	20 kg
定格出力	2.0±0.2 mV/V	
中心から20 mm離れた位置の限界負荷	1000% R.C.	
中心から120 mm離れた位置の限界負荷	150% R.C.	
最大許容横過負荷	200% R.C.	
ゼロバランス	0±0.1 mV/V	
非直線性	0.0166% R.O. typ.	
ヒステリシス	0.0166% R.O. typ.	
偏心誤差	±0.0233% R.O.(OIML R76準拠)	
補償温度範囲	−10 ～ +40℃	
許容温度範囲	−20 ～ +70℃	
零点の温度影響	0.0140% R.O./10℃	
出力の温度影響	0.0175% R.O./10℃(+20 ～ +40℃), 0.0117% R.O./10℃(−10 ～ +20℃)	
入力端子間抵抗	300 ～ 500 Ω	
出力端子間抵抗	300 ～ 500 Ω	
推奨印加電圧	1 ～ 12 V	
絶縁抵抗	1000 MΩ 以上	
定格負荷でのたわみ	0.19 mm	0.18 mm
固有振動数	210 Hz	315 Hz
カラーコード	+EXC:青, +S:緑, −S:灰, −EXC:黒, +SIG:白, −SIG:赤, SHIELD:黄	
ロードセル材質	ステンレス	
洗浄温度	120℃ max. (10分以内)	
重量	約 0.8 kg	
保護等級	IP68, IP69K(負荷条件:DIN 40050 part 9準拠)	

別売品

■KAB177-3

φ5.4 6芯無菌ケーブル 3 m 先端柳線

外形寸法

単位：mm

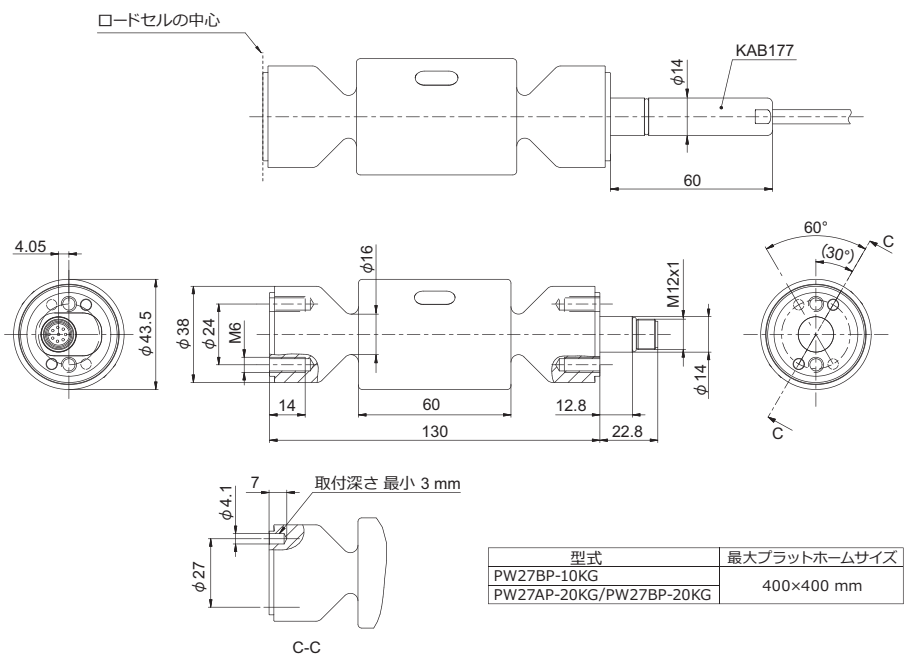

型式	最大プラットホームサイズ
PW27BP-10KG	400×400 mm
PW27AP-20KG/PW27BP-20KG	