UCC / UCC2 / UCC(HL)

小型大容量圧縮型ロードセル

COMPACT HIGH-CAPACITY COMPRESSION TYPE LOADCELL

原寸大

この大きさで
定格容量:20 kN(2 t)!

直径21 mmで20 kNを測定できる!
−40 ～ +150℃の
高温・低温環境にも対応(HL)

CE RoHS2

ロボットケーブル UCC-10KN, UCC2-20KN のみ対応

フッ素樹脂ケーブル UCC-10KN(HL), 20KN(HL) のみ対応

仕　様

型式	UCC-10KN	UCC2-20KN	UCC-10KN(HL)	UCC-20KN(HL)
定格容量	10 kN	20 kN	10 kN	20 kN
定格出力	約 1 mV/V			
許容過負荷	120% R.C.			
ゼロバランス	±10% R.O.			
非直線性	0.5% R.O. 以下			
ヒステリシス	0.5% R.O. 以下			
繰返し性	0.2% R.O. 以下			
補償温度範囲	0 ～ +50℃		−40 ～ +150℃	
許容温度範囲	−10 ～ +60℃		−40 ～ +150℃	
零点の温度影響	0.5% R.O./10℃ 以下			
出力の温度影響	0.5% R.O./10℃ 以下			
入力端子間抵抗	約 350 Ω			
出力端子間抵抗	約 350 Ω			
推奨印加電圧	2.5 V			
最大印加電圧	5 V			
絶縁抵抗 (DC 50 V)	1000 MΩ 以上			
ケーブル	φ2 4芯シールドロボットケーブル 2 m 先端柳線	φ3 4芯シールドロボットケーブル 3 m 先端柳線	φ2 4芯シールドフッ素樹脂ケーブル 3 m 先端柳線	
ロードセル材質	ステンレス			
RoHS指令	2011/65/EU (EU)2015/863			

● 使用例

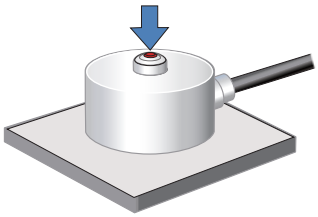

● 配線図

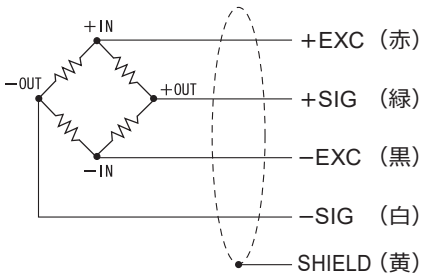

外形寸法

■ UCC

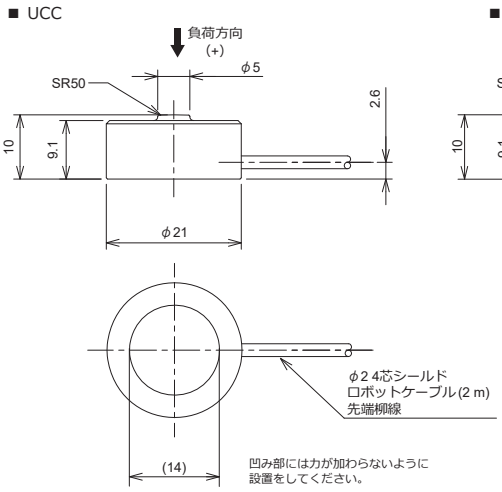

■ UCC2

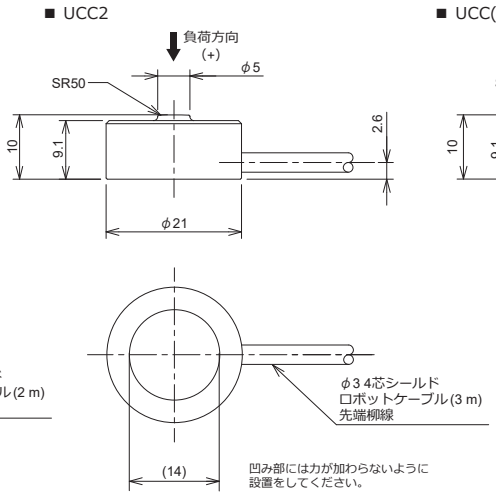

■ UCC(HL)

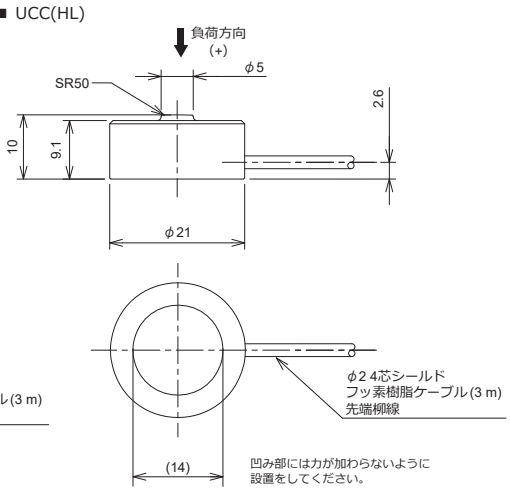

型式	定格負荷でのたわみ	固有振動数	重量
UCC-10KN	0.030 mm	54 kHz	20 g
UCC2-20KN	0.045 mm	55 kHz	
UCC-10KN(HL)	0.030 mm	54 kHz	
UCC-20KN(HL)	0.045 mm	55 kHz	

単位:mm