UWR

シリコーンフリービーム型ロードセル

BEAM TYPE LOADCELL LOW CAPACITY / SILOXANE-FREE

UWR-2N 近日発売予定！

半導体製造検査装置への組込みに最適！シリコーンフリーロードセル

半導体製造現場ではシリコーン樹脂由来のシロキサンを発生しない機器が必須です。
UWRはシロキサンを発生させないビーム型のロードセルです。
シリコンウェハ周辺での用途を考慮し塩素ガスを発生しないフッ素樹脂の被覆のケーブルを使用しています。

CE RoHS2

シリコーンフリー　フッ素樹脂ケーブル

● 使用例

- ウェハ搬送ロボットの把持力管理
- ウェハの研磨時の押し圧管理
- チップマウンタの荷重制御
- ワイヤボンディング時の押し圧管理
- 気体・液体・ゼリーなどの粘着力測定

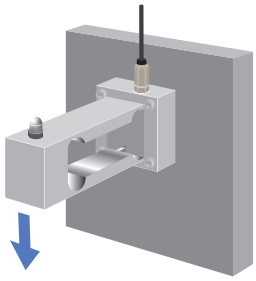

仕　様

型式	UWR-2N	UWR-10N
定格容量	2 N	10 N
定格出力	約 0.6 mV/V	約 0.5 mV/V
許容過負荷	200% R.C.	300% R.C.
ゼロバランス	±50% R.O.	±20% R.O.
非直線性	0.03% R.O.	
ヒステリシス	0.03% R.O.	
繰返し性	0.03% R.O.	0.02% R.O.
補償温度範囲	0 ～ +50℃	
許容温度範囲	−10 ～ +70℃	
零点の温度影響	0.5% R.O./10℃	
出力の温度影響	0.2% R.O./10℃	
入力端子間抵抗	約 1000 Ω	
出力端子間抵抗	約 1000 Ω	
推奨印加電圧	5 V	
絶縁抵抗(DC 50 V)	1000 MΩ 以上	
ケーブル	φ2　4芯シールドフッ素樹脂ケーブル 3 m 先端柳線	
ロードセル材質	アルミニウム合金	
RoHS指令	2011/65/EU (EU)2015/863	

● 配線図

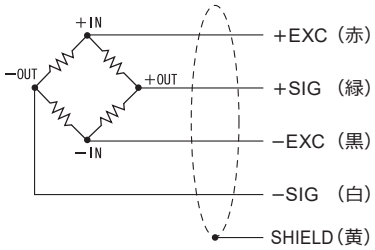

外形寸法

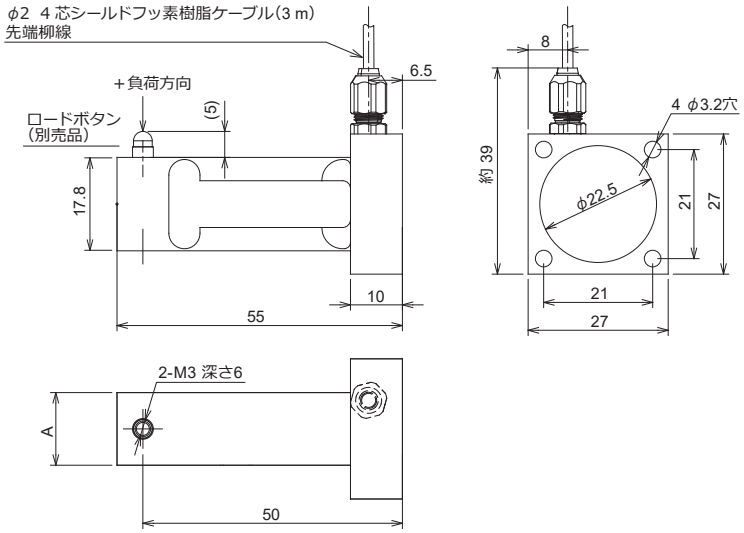

型式	定格負荷でのたわみ	固有振動数	重量	A
UWR-2N	0.04 mm	1.5 kHz	約 40 g	12
UWR-10N	0.04 mm	2.5 kHz	約 40 g	14

単位:mm

別売品

■URM-LB

圧縮荷重の測定を行うときに便利なロードボタン

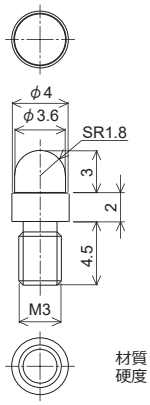

取付イメージ

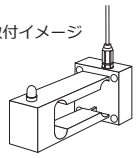

材質：鋼鉄
硬度：HRC 50 以上