UWP

ワッシャー型ロードセル
WASHER TYPE LOADCELL

使いやすい薄形
ねじの軸力、締結力を見える化

CE RoHS2 ロボットケーブル -20 ～ +100℃ 対応可

● 使用例

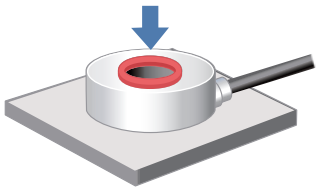

● 配線図

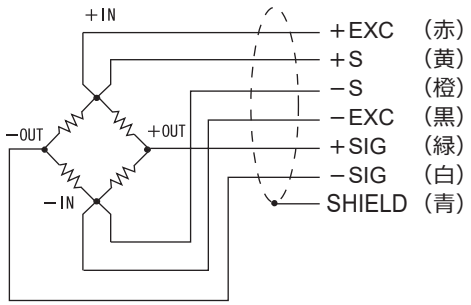

仕　様

型式	UWP-1KN, UWP-2KN	UWP-5KN, UWP-10KN, UWP-20KN
定格容量	1 kN, 2 kN	5 kN, 10 kN, 20 kN
定格出力	約 1.0 mV/V	
許容過負荷	300% R.C.	
ゼロバランス	±0.1 mV/V	
非直線性	2.0% R.O. 以下	
ヒステリシス	2.0% R.O. 以下	
繰返し性	0.5% R.O. 以下	
補償温度範囲	0 ～ +60℃	
許容温度範囲	−10 ～ +70℃	
零点の温度影響	1% R.O./10℃ 以下	
出力の温度影響	0.5% R.O./10℃ 以下	
入力端子間抵抗	約 1000 Ω	
出力端子間抵抗	約 1000 Ω	
推奨印加電圧	5 V	
最大印加電圧	10 V	
絶縁抵抗(DC 50 V)	2000 MΩ 以上	
ケーブル	φ2.5　6芯シールドロボットケーブル 耐油仕様 3 m 先端柳線	
ロードセル材質	アルミニウム合金	ステンレス
RoHS指令	2011/65/EU (EU)2015/863	

高温・低温対応については弊社営業までお問い合わせください。

外形寸法

■ UWP-1KN/2KN/5KN

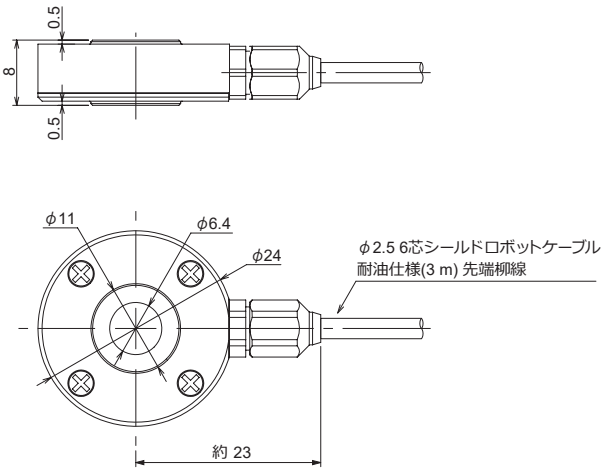

■ UWP-10KN/20KN

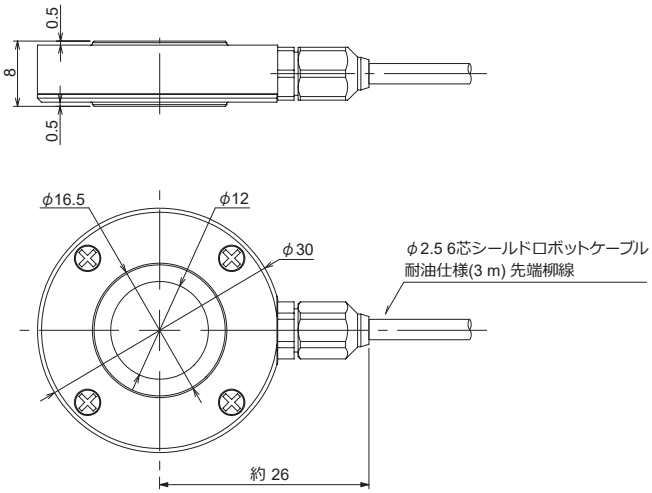

単位:mm

型式	定格負荷でのたわみ	固有振動数	重量
UWP-1KN UWP-2KN	0.050 mm	16 kHz	10 g
UWP-5KN	0.060 mm		20 g
UWP-10KN UWP-20KN	0.080 mm		30 g