ULE-50

接触式リニアエンコーダ
DIGITAL CONTACT SENSOR

弊社製インジケータと簡単に接続できる
接触式リニアエンコーダ
荷重と変位の2入力での品質管理を実現

ロボットケーブル

- 配線が簡単
  弊社製インジケータとケーブルだけで
  直接接続可能
  途中にアンプユニットがないため
  配線の引き回しが簡単
- 広範囲・高精度測定を実現
  広い測定範囲:50 mm
  最小分解能:2.5 μm
- ノイズに強い
  RS-422A規格に準拠した出力形式
- 主な用途
  ・弊社製インジケータと組合せて
  圧入時の荷重－変位特性の測定
  ・位置決めステージの
  組付け状態チェック
  ・カシメ時の高さ測定
  ・ねじ締め後の高さ測定

システム構成例:
圧入時の荷重－変位特性の測定

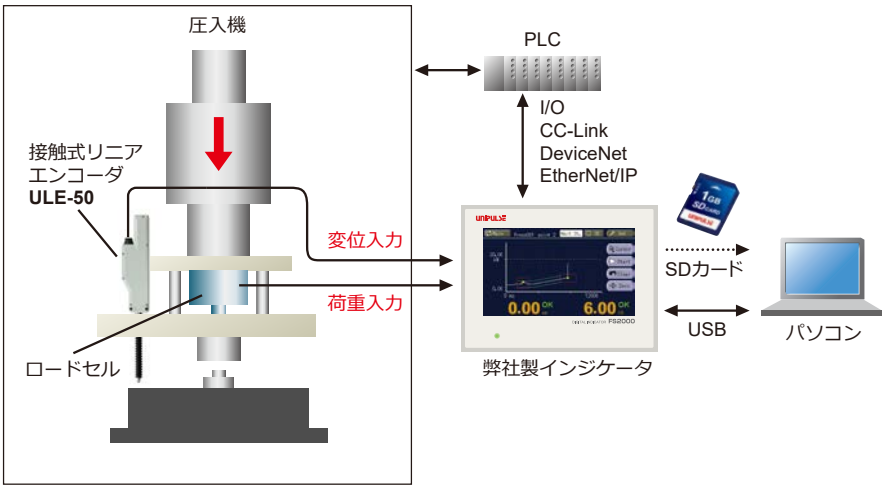

仕　様

型式		ULE-50
検出方式		光学式インクリメンタルエンコーダ
測定範囲		50 mm
分解能		2.5 μm(弊社製インジケータ接続時)
測定力	下向き設置時	約 2.8 N(50 mm時)
	横向き設置時	約 2.6 N(50 mm時)
	上向き設置時	約 2.3 N(50 mm時)
使用温度範囲		－10 ～ ＋40℃
保存温度範囲		－20 ～ ＋60℃
出力信号		90°位相差 差動ラインドライバ信号 (RS-422A準拠)
ケーブル		ロボットケーブル 2 m
ケーブル配線色		赤(PWR+), 青(PWR-), 桃(A+), 茶(A-) 黄(B+), 緑(B-), シールド
重量		約 350 g
電源電圧		DC 4.5 ～ 30 V
消費電流		約 0.1 A 以下
別売品		ULE-DB:ダストブーツ

外形寸法

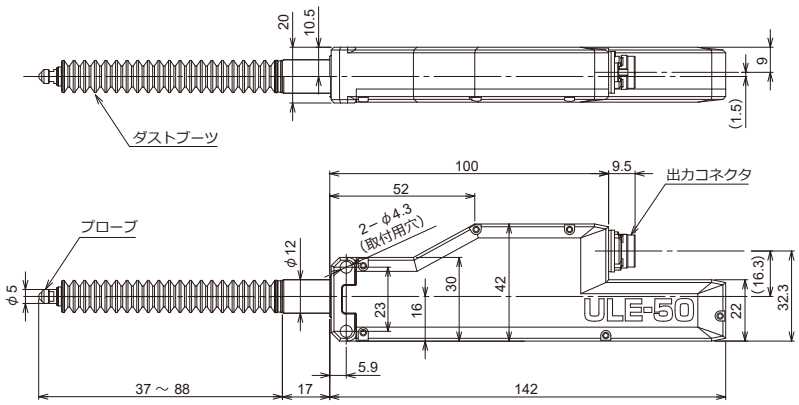

単位:mm