高剛性・高応答性型ロードセル

HIGH STIFFNESS / HIGH RESPONSE TYPE LOADCELL

CE RoHS2 ロボットケーブル

「壊れにくい」新発想ロードセル
ひずみゲージ式センサで高剛性・高応答性を実現！

高剛性

高剛性をひずみゲージ式センサで実現
負荷時の変形が小さいので、工作機械の切削や研削動力の測定にも安心

高い応答性

高い共振周波数をひずみゲージ式センサで実現
高速現象のモニタも可能

耐負荷 なんと500%

定格容量の500%までの過負荷でも精度に影響なし
プレスや圧入など、過酷な負荷でも安定に長期間測定可能

システム構成例

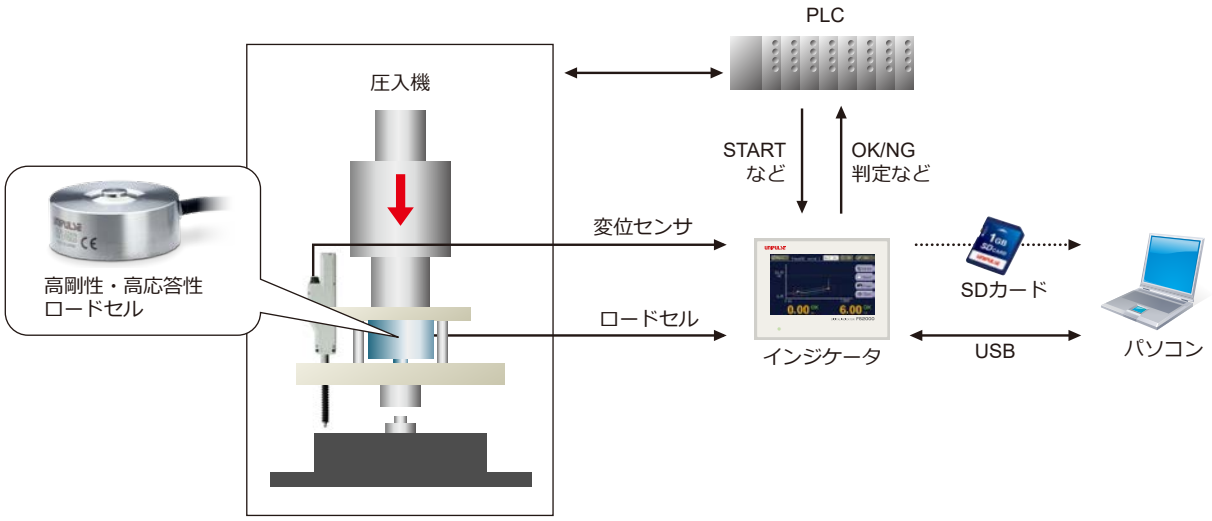

仕　様

型式	SCB-□　　□には定格容量が入ります。										
定格容量	100 N	200 N	500 N	1 kN	2 kN	5 kN	10 kN	20 kN	50 kN	100 kN	200 kN
定格出力	0.4 mV/V±0.2%			0.4 mV/V±0.1%							
許容過負荷	500% R.C.										
ゼロバランス	±1% R.O.			±0.3% R.O.							
非直線性	0.2% R.O. 以下										
ヒステリシス	0.2% R.O. 以下										
繰返し性	0.1% R.O. 以下										
補償温度範囲	−10 ～ +60℃										
許容温度範囲	−20 ～ +70℃										
零点の温度影響	0.015% R.O./℃ 以下										
出力の温度影響	0.01% R.O./℃ 以下										
入力端子間抵抗	約 700 Ω			約 1000 Ω							
出力端子間抵抗	約 700 Ω			約 1000 Ω							
推奨印加電圧	5 V			10 V							
最大印加電圧	7.5 V			15 V							
絶縁抵抗（DC 50 V）	1000 MΩ 以上										
ケーブル	ϕ2.5 6芯シールドロボットケーブル 3 m 先端柳線			ϕ5 6芯シールドロボットケーブル 3 m 先端柳線			ϕ7 6芯シールドロボットケーブル 3 m 先端柳線				
ロードセル材質	ステンレス										
RoHS指令	2011/65/EU (EU)2015/863										

配線図

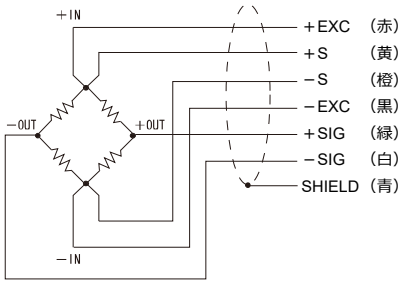

外形寸法

■ SCB-100N/200N/500N

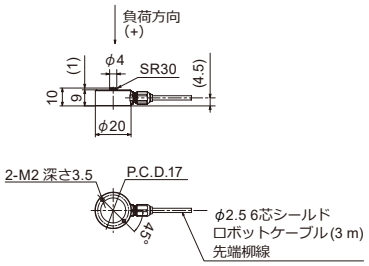

■ SCB-1KN/2KN/5KN

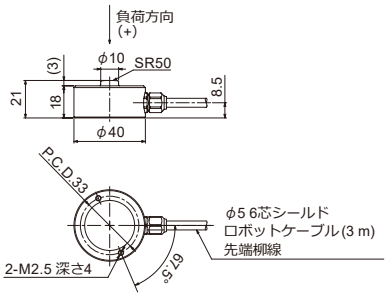

■ SCB-10KN/20KN

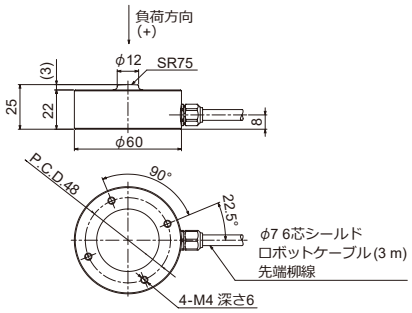

■ SCB-50KN

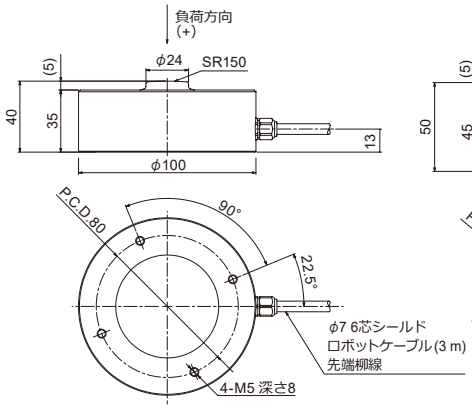

■ SCB-100KN

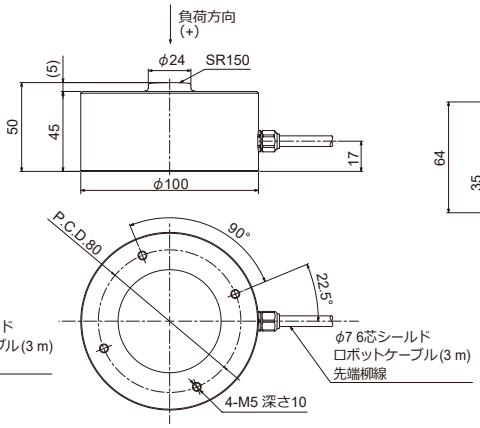

■ SCB-200KN

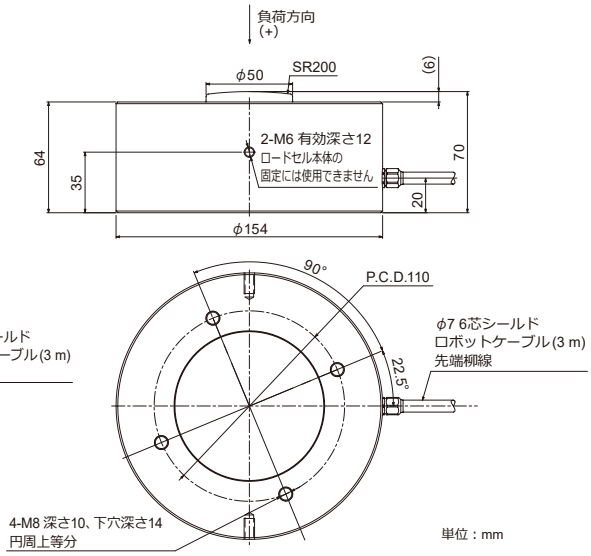

型式	定格負荷でのたわみ	固有振動数	重量
SCB-100N	0.015 mm	40 kHz	20 g
SCB-200N	0.015 mm	40 kHz	20 g
SCB-500N	0.015 mm	40 kHz	20 g
SCB-1KN	0.015 mm	26 kHz	130 g
SCB-2KN	0.020 mm	26 kHz	130 g
SCB-5KN	0.025 mm	26 kHz	130 g
SCB-10KN	0.025 mm	26 kHz	400 g
SCB-20KN	0.035 mm	26 kHz	400 g
SCB-50KN	0.065 mm	15 kHz	2.0 kg
SCB-100KN	0.100 mm	15 kHz	2.3 kg
SCB-200KN	0.100 mm	8 kHz	8.2 kg