UNLRS

小型圧縮型ロードセル
COMPACT COMPRESSION TYPE LOADCELL

原寸大

CE RoHS2 -20 ～ +100℃ 対応可

仕　様

型式	UNLRS-100N, UNLRS-100N-FG UNLRS-200N, UNLRS-200N-FG
定格容量	100 N, 200 N
定格出力	約 1 mV/V
許容過負荷	150% R.C.
ゼロバランス	±20% R.O.
非直線性	0.3% R.O. 以下
ヒステリシス	0.3% R.O. 以下
繰返し性	0.1% R.O. 以下
補償温度範囲	0 ～ +60℃
許容温度範囲	−10 ～ +60℃
零点の温度影響	2.0% R.O./10℃ 以下
出力の温度影響	1.0% R.O./10℃ 以下
入力端子間抵抗	約 350 Ω
出力端子間抵抗	約 350 Ω
推奨印加電圧	2.5 V
最大印加電圧	6 V
絶縁抵抗 (DC 50 V)	1000 MΩ 以上
ケーブル	φ3　4芯シールドケーブル 3 m 先端柳線
ロードセル材質	ステンレス
RoHS指令	2011/65/EU (EU)2015/863

高温・低温対応については弊社営業までお問い合わせください。

● 配線図

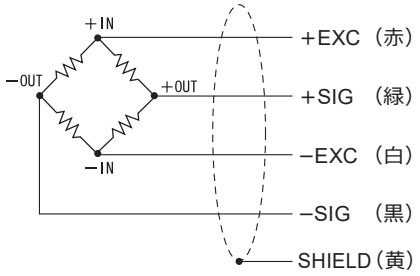

UNLRS-FG

ねじ固定用プレート付

外形寸法

■ UNLRS

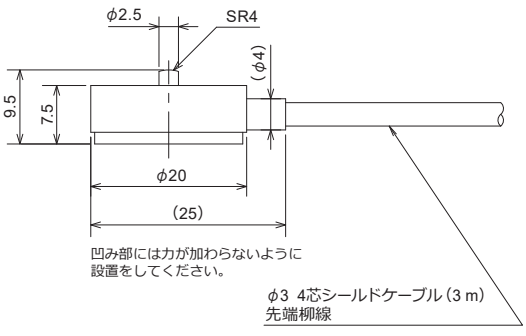

■ UNLRS-FG

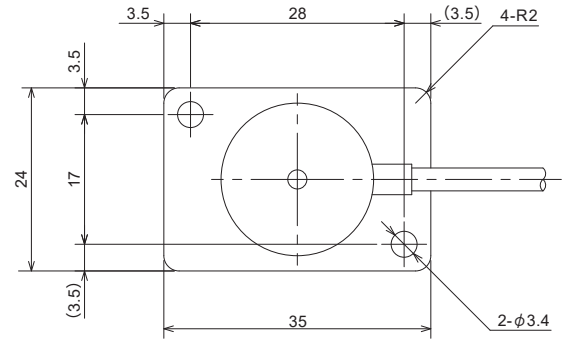

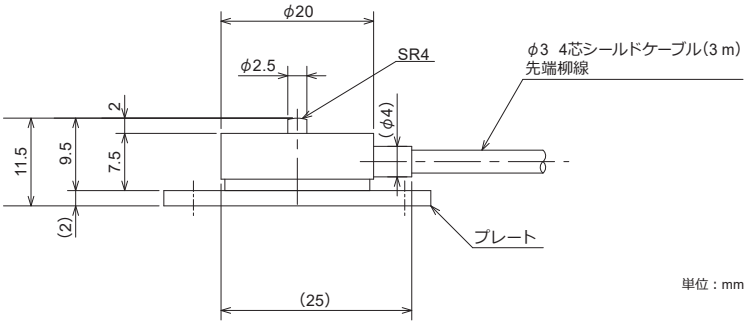

単位：mm

型式	定格負荷での たわみ	固有 振動数	重量
UNLRS-100N	0.015 mm	21 kHz	5 g
UNLRS-100N-FG			18 g
UNLRS-200N	0.015 mm	25 kHz	5 g
UNLRS-200N-FG			18 g