LC1111 / LC1111(DC)

プラグイン型ロードセルコンバータ

PLUG-IN TYPE LOADCELL CONVERTER

仕　様

印加電圧	DC 5 V±5%　出力電流:60 mA 以下 (350 Ω系ロードセル4個まで並列接続できる)
ゼロ調整範囲	±0.4 mV/V(ブリッジ抵抗350 Ω時) 20回転トリマーポテンショメータ この範囲を超える場合は外部抵抗接続により拡大可能
ゲイン調整範囲	0.6 ～ 1.4 mV/V(HIレンジ) 1.3 ～ 3.2 mV/V(LOレンジ) 切換は内部ジャンパによる
精度	非直線性　0.02% FS 以内 ゼロドリフト　1 μV/℃ RTI 以内 ゲインドリフト　0.01%/℃ 以内 ノイズ　1 μVp-p RTI 以内 (2 Hz)
出力信号	電圧出力:0 ～ ±10 V　負荷抵抗:2 kΩ 以上 電流出力:4 ～ 20 mA　負荷抵抗:500 Ω 以下
ローパスフィルタ	ローパスフィルタ(−6 dB/oct.)2 Hz/−3 dB
較正値	1 mV/V
電源電圧	AC 100 V(±10%) 50/60 Hz DC 12 ～ 24 V(±15%)[LC1111(DC)] AC, DC仕様は注文時にご指定ください
消費電力	AC仕様: 2 VA typ.　DC仕様: 2 W typ.
使用条件	使用温度範囲:−10 ～ +40℃ 湿度:85% RH 以下(結露不可)
外形寸法	38(W)×93.5(H)×50(D) mm(突起部含まず)
重量	約 300 g
付属品	専用ソケット……1　ミニドライバ……1 固定用スプリング……1　取扱説明書……1

- 高機能・小型ロードセルコンバータ
- 38(W)×93.5(H)×50(D) mmのコンパクトサイズ
- 印加電圧を内蔵
  350 Ω系ロードセルを4個まで並列接続が可能
- 4 ～ 20 mAの電流出力を標準装備
- シンプル設計で各種計装に幅広く応用が可能

内部ブロック図

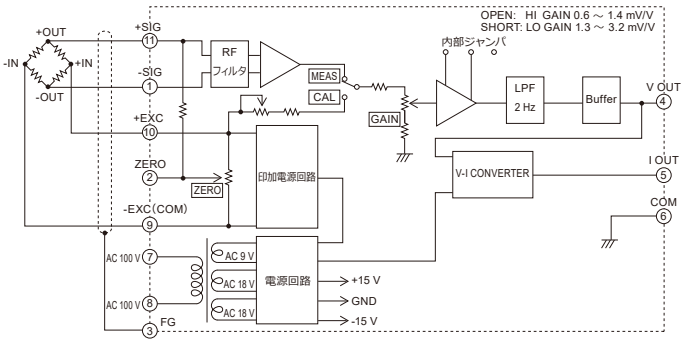

型式構成

型式	電源電圧
LC1111	AC 100 V
LC1111(DC)	DC 12 ～ 24 V
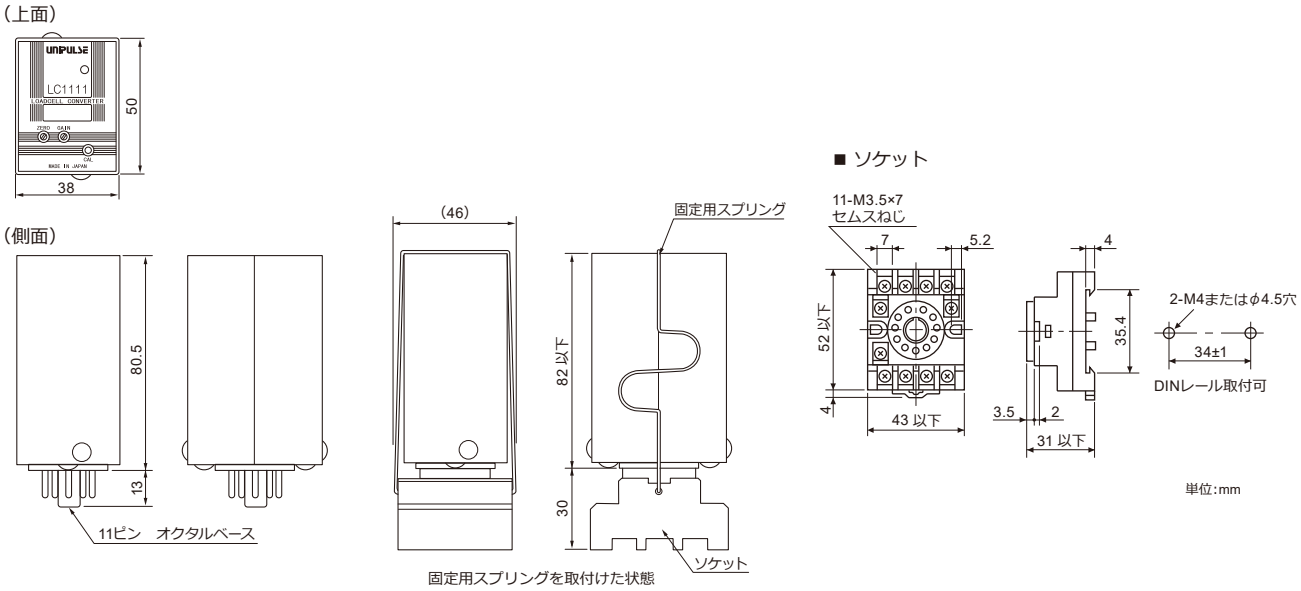
外形寸法